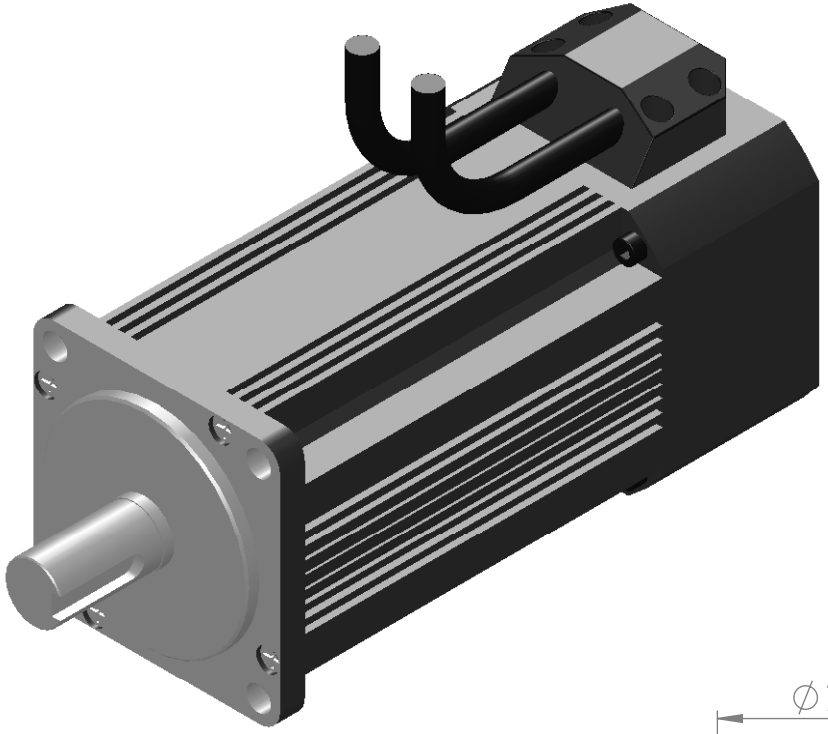

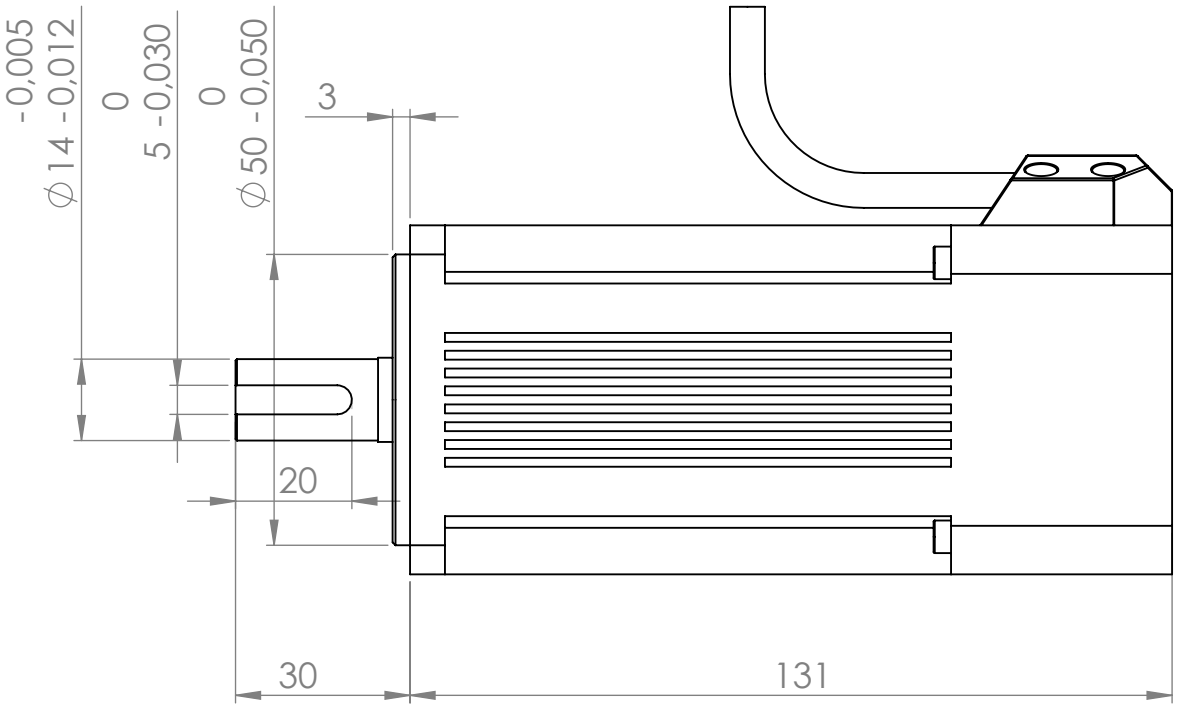
-0,005
⌀14 -0,012
0
5 -0,030
0
⌀50 -0,050
3
20
30
131

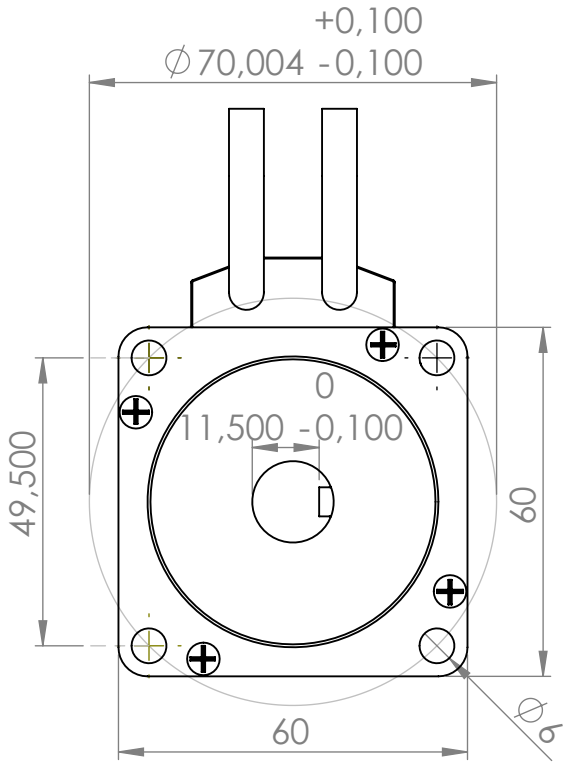
+0,100
⌀70,004 -0,100
0
11,500 -0,100
49,500
60
60
⌀6